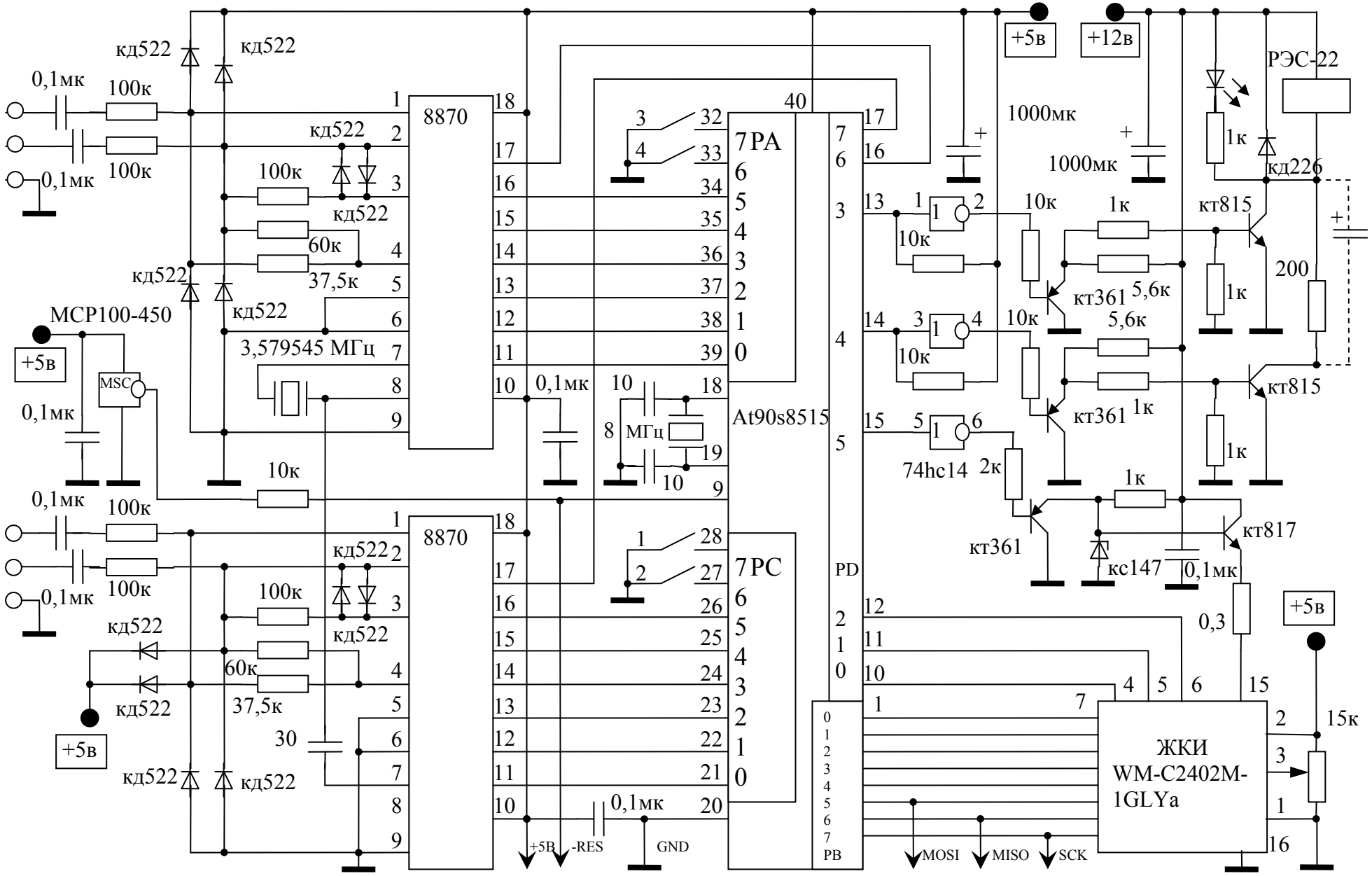

кд522
0,1мк
100к
8870
7PA
At90s8515
7PC
PD
PB
MCP100-450
+5в
MSC
3,579545 МГц
60к
37,5к
10к
МГц
30
+5В
-RES
GND
1000мк
+12в
РЭС-22
кд226
кт815
кт361
5,6к
200
74hc14
2к
кс147
кт817
0,3
15к
ЖКИ
WM-C2402M-
1GLYa
MOSI
MISO
SCK